130 Testata BASSA

La vasta gamma di canali grigliati REDI permette di risolvere tutte le problematiche di drenaggio di acque meteoriche all'interno di parcheggi, cortili, piazzali, garage ecc.
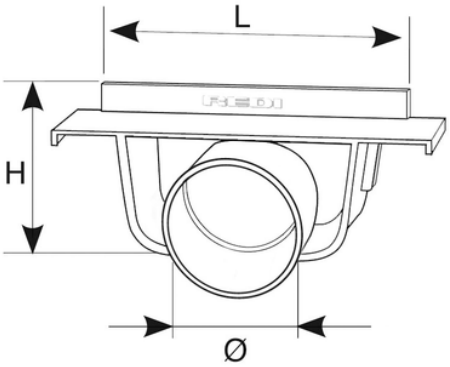
Utilizzo: terminale di chiusura per canale 130 (foro uscita predisposto allo sfondamento).