Pilette sifonate standard Ø60

GRIGLIA INOX / CAPSULA ABS CROMATO
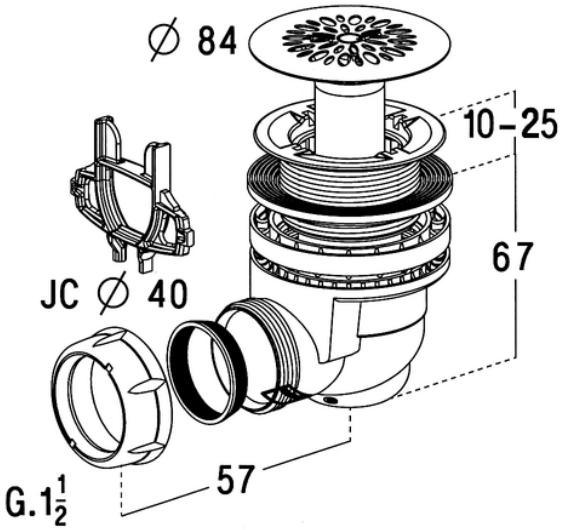
Base sifone ispezionabile;
Uscita Ø40 con guarnizione;
Spessore polipropilene 9 mm;
Completa di chiave per il serraggio.