# S22NV - 12V DC - valvola a solenoide a due vie a smontaggio radiale

Valvola a solenoide a 2 vie, con attacchi femmina filettati NPT a bocchettone.

Funzione: Normalmente Chiusa. Tensione di alimentazione: 12V DC

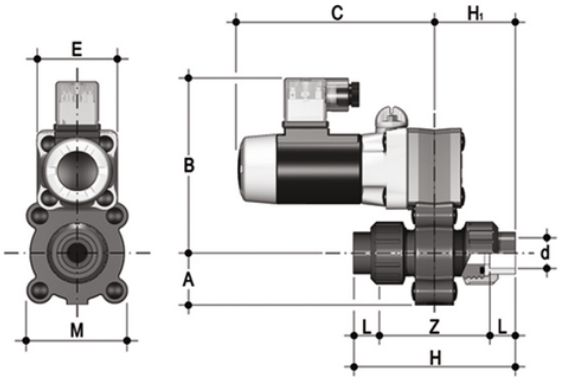


## EPDM

| Codice | d | DN | A | B | C | H | $H_1$ | L | Z | E | M | g |
|---|---|---|---|---|---|---|---|---|---|---|---|---|
| S22NV0838E012C | 3/8" | 8 | 34 | 115 | 130 | 103 | 51,5 | 16 | 71 | 54 | 67 | 1000 |
| S22NV0812E012C | 1/2" | 8 | 34 | 115 | 130 | 112 | 56 | 20,5 | 71 | 54 | 67 | 1000 |
| S22NV1038E012C | 3/8" | 10 | 34 | 115 | 130 | 103 | 51,5 | 16 | 71 | 54 | 67 | 1000 |
| S22NV1012E012C | 1/2" | 10 | 34 | 115 | 130 | 112 | 56 | 20,5 | 71 | 54 | 67 | 1000 |
| S22NV1538E012C | 3/8" | 15 | 34 | 115 | 130 | 103 | 51,5 | 16 | 71 | 54 | 67 | 1000 |
| S22NV1512E012C | 1/2" | 15 | 34 | 115 | 130 | 112 | 56 | 20,5 | 71 | 54 | 67 | 1000 |

## FKM

| Codice | d | DN | A | B | C | H | $H_1$ | L | Z | E | M | g |
|---|---|---|---|---|---|---|---|---|---|---|---|---|
| S22NV0838F012C | 3/8" | 8 | 34 | 115 | 130 | 103 | 51,5 | 16 | 71 | 54 | 67 | 1000 |
| S22NV0812F012C | 1/2" | 8 | 34 | 115 | 130 | 112 | 56 | 20,5 | 71 | 54 | 67 | 1000 |
| S22NV1038F012C | 3/8" | 10 | 34 | 115 | 130 | 103 | 51,5 | 16 | 71 | 54 | 67 | 1000 |
| S22NV1012F012C | 1/2" | 10 | 34 | 115 | 130 | 112 | 56 | 20,5 | 71 | 54 | 67 | 1000 |
| S22NV1538F012C | 3/8" | 15 | 34 | 115 | 130 | 103 | 51,5 | 16 | 71 | 54 | 67 | 1000 |
| S22NV1512F012C | 1/2" | 15 | 34 | 115 | 130 | 112 | 56 | 20,5 | 71 | 54 | 67 | 1000 |

# S22NV - 12V DC - valvola a solenoide a due vie a smontaggio radiale

- Flessibilità di installazione e facilità di manutenzione: attuatore elettrico a solenoide ad alte prestazioni con componenti interni in movimento progettati per superare i 5 milioni di cicli di manovra senza manutenzione. Bobina a sezione circolare orientabile con grado di protezione IP65
- Connettore elettrico DIN 43650 fornito di serie: comprende indicatore luminoso a LED e raddrizzatore (nel caso di bobina in corrente alternata)
- Otturatore a leverismo in EPDM o FKM e leva in acciaio INOX
- Adatta all'utilizzo con fluidi aggressivi: nessun componente metallico in contatto con il fluido o l'ambiente esterno; tutte le viti sono coperte da tappi di protezione in PE
- Comando manuale d'emergenza

- Corpo a 2 vie in PVC-U
- Flessibilita di installazione e facilità di manutenzione: attuatore elettrico a solenoide ad alte prestazioni progettato per superare i 5 milioni di cicli di manovra senza manutenzione
- Bobina a sezione circolare orientabile con grado di protezione IP65
- Comando manuale integrato con possibilità di essere installato in 3 differenti posizioni
- Otturatore a leverismo in EPDM o FKM e leva in acciaio INOX
- Connettore elettrico DIN 43650 fornito di serie: comprende indicatore luminoso a LED e raddrizzatore (nel caso di bobina in corrente alternata)